آسانسور ۱۳ نفره وزنه پشت

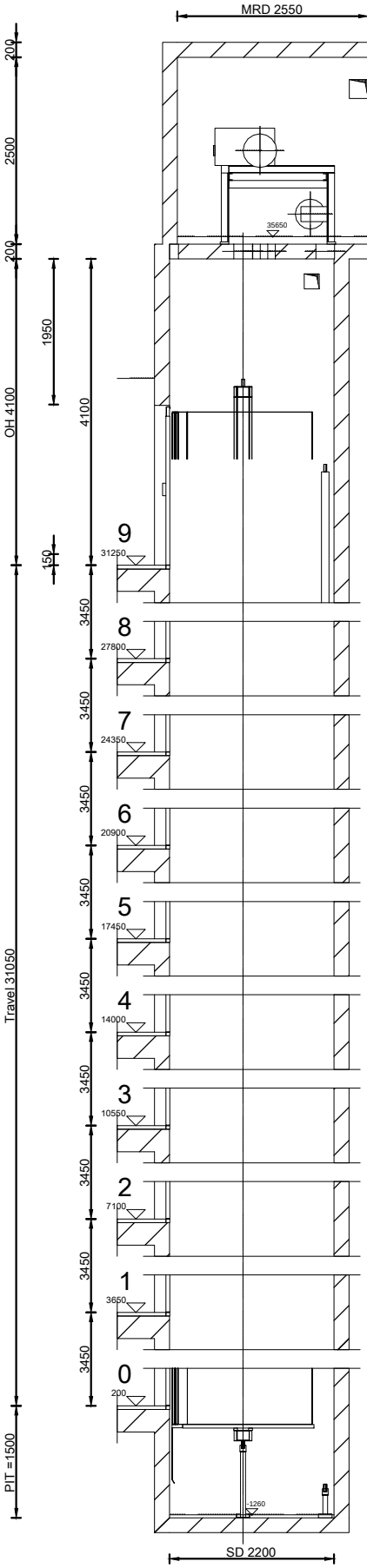

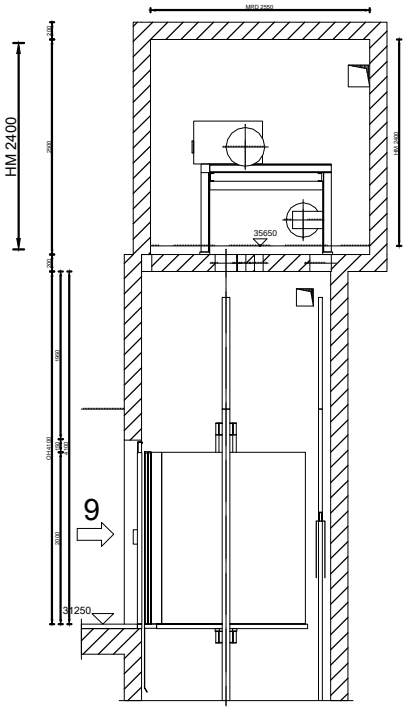

برش عرضی Overhead

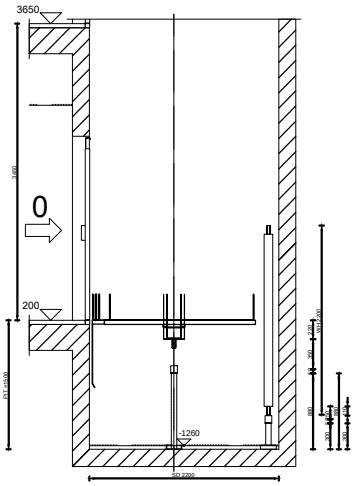

برش عمودی چاهک آسانسور

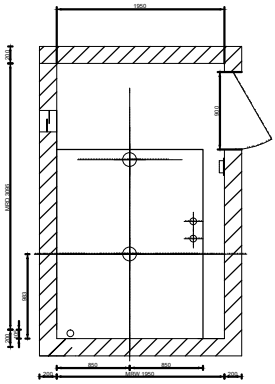

پلان موتورخانه

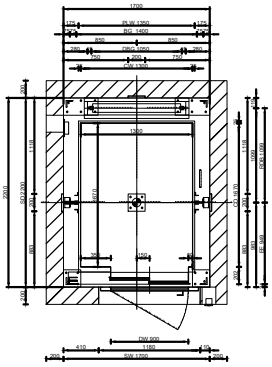

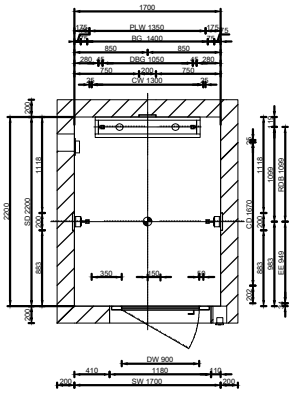

آسانسور ۱۳ نفره وزنه پشت

Area = 2.2268m²
Elevator number Asansor

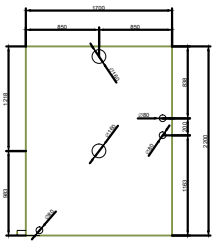

پلان جانمایی حفره های مورد نیاز سقف چاله آسانسور

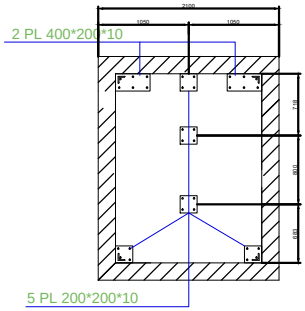

پلان پلیت گذاری کف چاهک

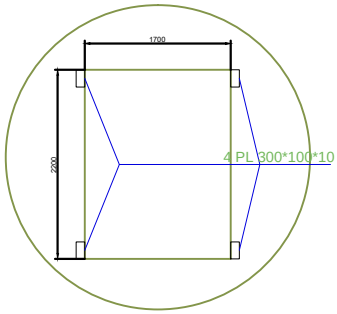

پلان پلیت گذاری دریچه آسانسور جهت نصب سازه آسانسور

توضیح: جهت نبشی کشی آسانسور نفر بر تا ۱۰ نفر و کمتر از ۵ توقف از نبشی نمره ۸

جهت نبشی کشی آسانسور نفر بر بالا ۱۰ نفر و بالاتر از ۵ توقف از نبشی نمره ۱۰

جهت نبشی کشی آسانسور باربر (بالا ۱۲ نفرو ۱۰ طبقه) از نبشی نمره ۱۲

درب ها بایستی نسبت به ریلها کاملا شاقول باشند .

ریلهای کابین و قاب بایستی نسبت به هم کاملا شاقول باشند .

جهت پوشش سقف چاله آسانسور ضخامت بتن سقف ۲۰ سانتی متر و استفاده از تیر آهن نمره ۲۰ الزامی می باشد

کلیه جوشکاری نبشی کشی ها می بایستی دارای جوش استاندارد و مورد کنترل و تایید ناظر سازه ساختمان رسیده باشد .

ارتفاع چاهک و اورهد متناسب با سرعت آسانسور تغییر می یابد .

حداقل ارتفاع سکو تا زیر سقف موتورخانه ۱۸۰ سانتیمتر می باشد